# Описание разъема DPS-9F розетка

| фотография | фотография |
|---|---|
| | |

## ЧЕРТЕЖ разъема DPS-9F розетка

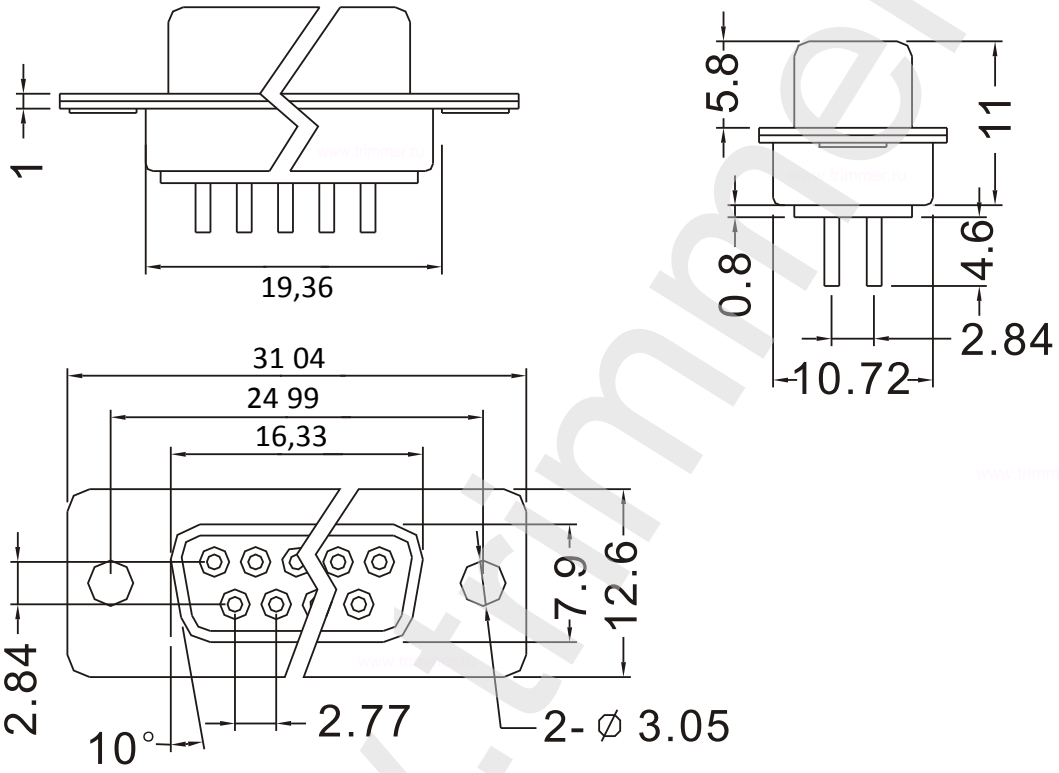


Пайка не более 10 сек при температуре в 260 градусов С.

| Характеристика | Значение |
|---|---|
| Максимальный ток на контакт | 1 Ампер |
| Изолятор | термопластик |
| Количество штук в упаковке | 50 |
| Сопротивление изоляции | не менее 100 МОм |
| Материал корпуса | никелированная сталь |
| Диапазон рабочих температур | от -55 до +105 градусов С |
| Материал контактов | фосфористая бронза |
| Цвет изолятора | черный |
| Сопротивление контактов | 39 мОм |
| Вес изделия | 5 грамм |
| Рабочее напряжение | 50 Вольт. |
| наличие на складе | поддерживается наличие |