Описание корпуса DN-9C

фотография	фотография

ЧЕРТЕЖ корпуса DN-9C

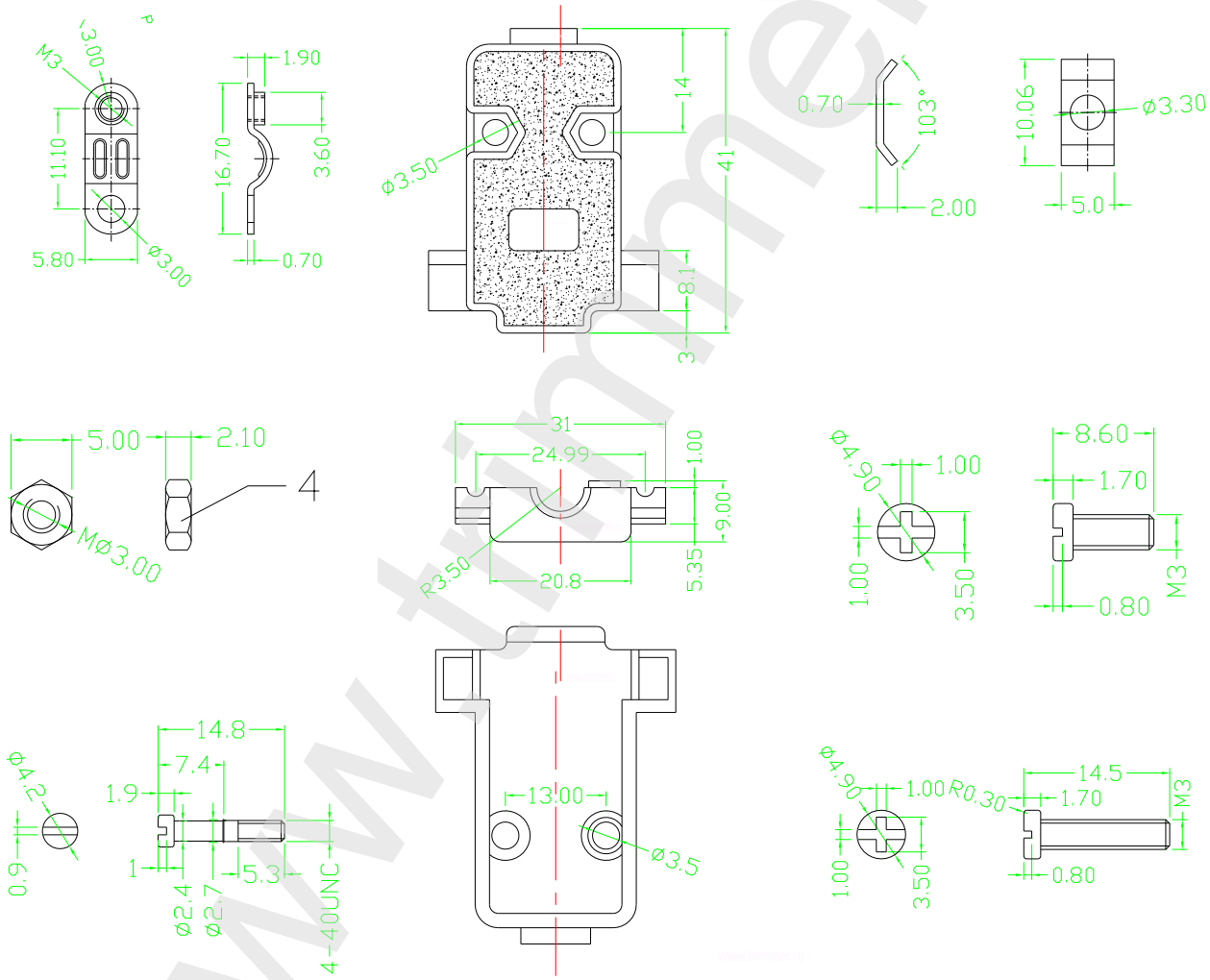

Характеристика	Значение
наличие на складе	поддерживается наличие
Материал корпуса	термопластик
Количество штук в упаковке	100
Диапазон рабочих температур	от -55 до +105 градусов С
Вес изделия	12 грамм
Цвет корпуса	металлик